男子決勝トーナメント（各上位2チーム）

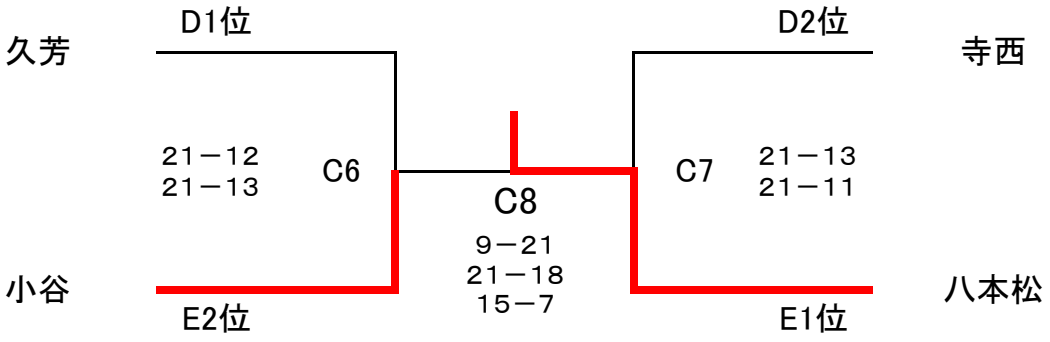

優勝　八本松バレーボールクラブ

準優勝　小谷スポーツ少年団

3位　寺西バレーボールスポーツ少年団、久芳バレーボールスポーツ少年団

女子決勝トーナメント

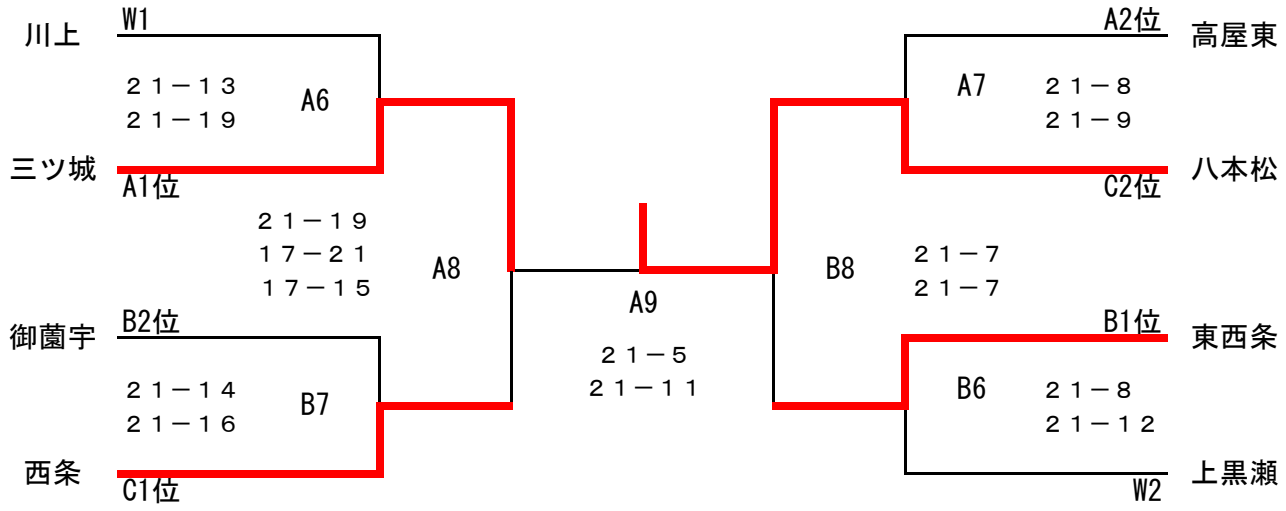

優勝　八本松バレーボールクラブ

準優勝　三ツ城スポーツ少年団

3位　東西条スポーツ少年団，西条JVC