# 女子グループ戦　Ａ・Ｂ・Ｃコート　西体育館

| Ａコート（奥） | Ｂコート（中） | Ｃコート（手前） |
|---|---|---|
| １　板城 | １　西条 | １　小谷 |
| ２　御薗宇 | ２　川上 | ２　中黒瀬 |
| ３　上黒瀬 | ３　東西条 | ３　三ツ城 |
| ４　高屋東 | ４　三永 | ４　八本松 |
| ５　安芸入野 | | |

## Ａコート

第１試合　１　板城　VS　２　御薗宇　審判　５　安芸入野

第２試合　３　上黒瀬　VS　４　高屋東　審判　２　御薗宇

第３試合　１　板城　VS　５　安芸入野　審判　４　高屋東

第４試合　２　御薗宇　VS　３　上黒瀬　審判　１　板城

第５試合　４　高屋東　VS　５　安芸入野　審判　３　上黒瀬

## Ｂコート

第１試合　１　西条　VS　２　川上　審判　４　三永

第２試合　３　東西条　VS　４　三永　審判　２　川上

第３試合　１　西条　VS　４　三永　審判　３　東西条

第４試合　２　川上　VS　３　東西条　審判　１　西条

## Ｃコート

第１試合　１　小谷　VS　２　中黒瀬　審判　４　八本松

第２試合　３　三ツ城　VS　４　八本松　審判　２　中黒瀬

第３試合　１　小谷　VS　４　八本松　審判　３　三ツ城

第４試合　２　中黒瀬　VS　３　三ツ城　審判　１　小谷

# 女子決勝トーナメント　A・Bコート　西体育館

＊ワイルドカードを２チーム適用します。

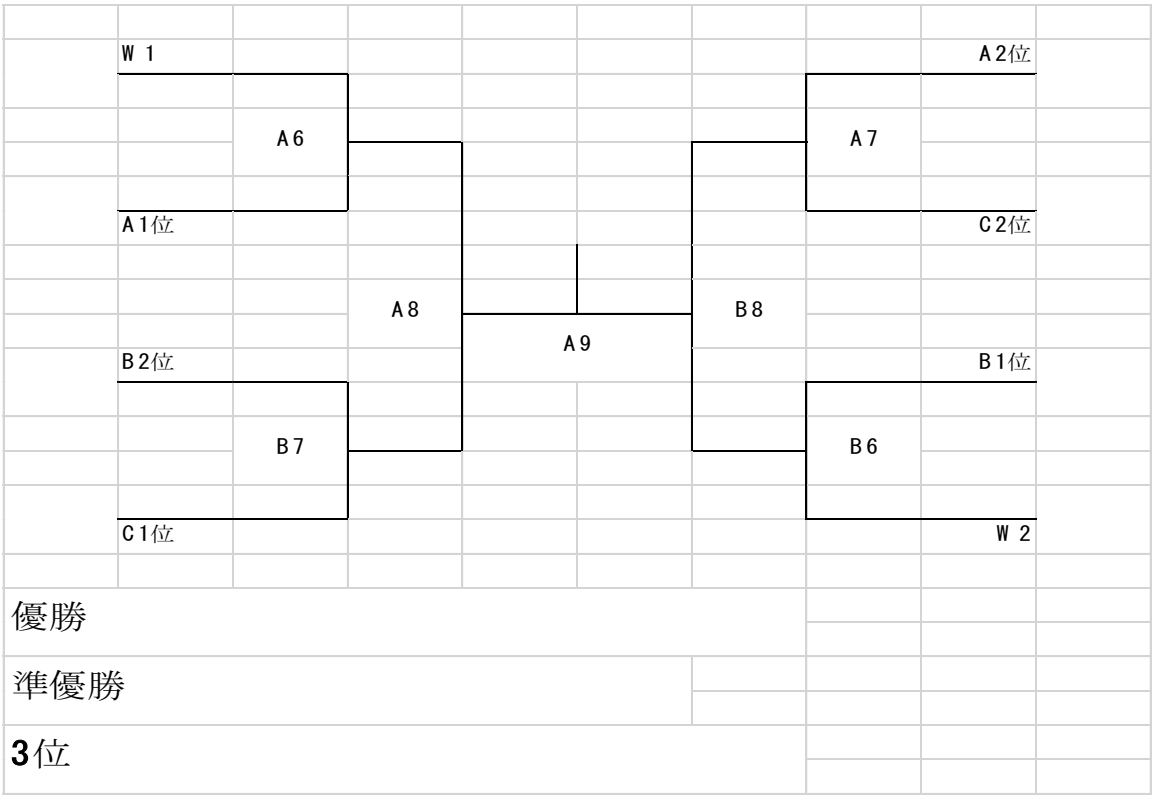

# 男子グループ戦　D・Eコート　北体育館

| Dコート（手前） | Eコート（奥） |
|---|---|
| １　寺西 | １　西志和 |
| ２　高美が丘 | ２　造賀 |
| ３　八本松 | ３　小谷 |
| ４　川上 | |

## Dコート

第１試合　１　寺西　VS　２　高美が丘　審判　４　川上

第２試合　３　八本松　VS　４　川上　審判　２　高美が丘

第３試合　１　寺西　VS　４　川上　審判　３　八本松

第４試合　２　高美が丘　VS　３　八本松　審判　１　寺西

## Eコート

第１試合　１　西志和　VS　２　造賀　審判　３　小谷

第２試合　１　西志和　VS　３　小谷　審判　２　造賀

第３試合　２　造賀　VS　３　小谷　審判　１　西志和

# 男子決勝トーナメント　Ｃコート　西体育館

## 男子決勝トーナメント 各上位 2チーム）

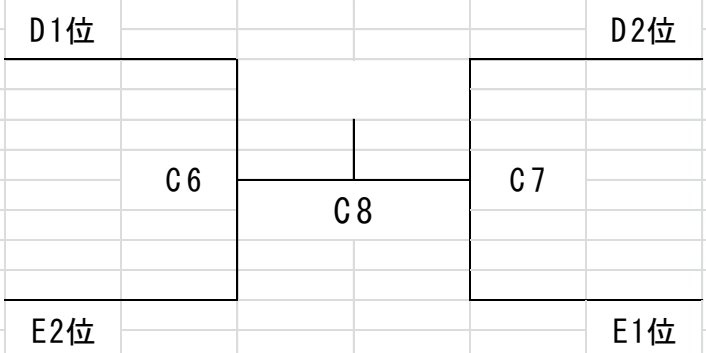


| | | | |
|---|---|---|---|
| 優勝 | | | |
| 準優勝 | | | |
| 3位 | | | |